Запасные части к Tubocut Art. 7320 / 7321 /7330 /7331

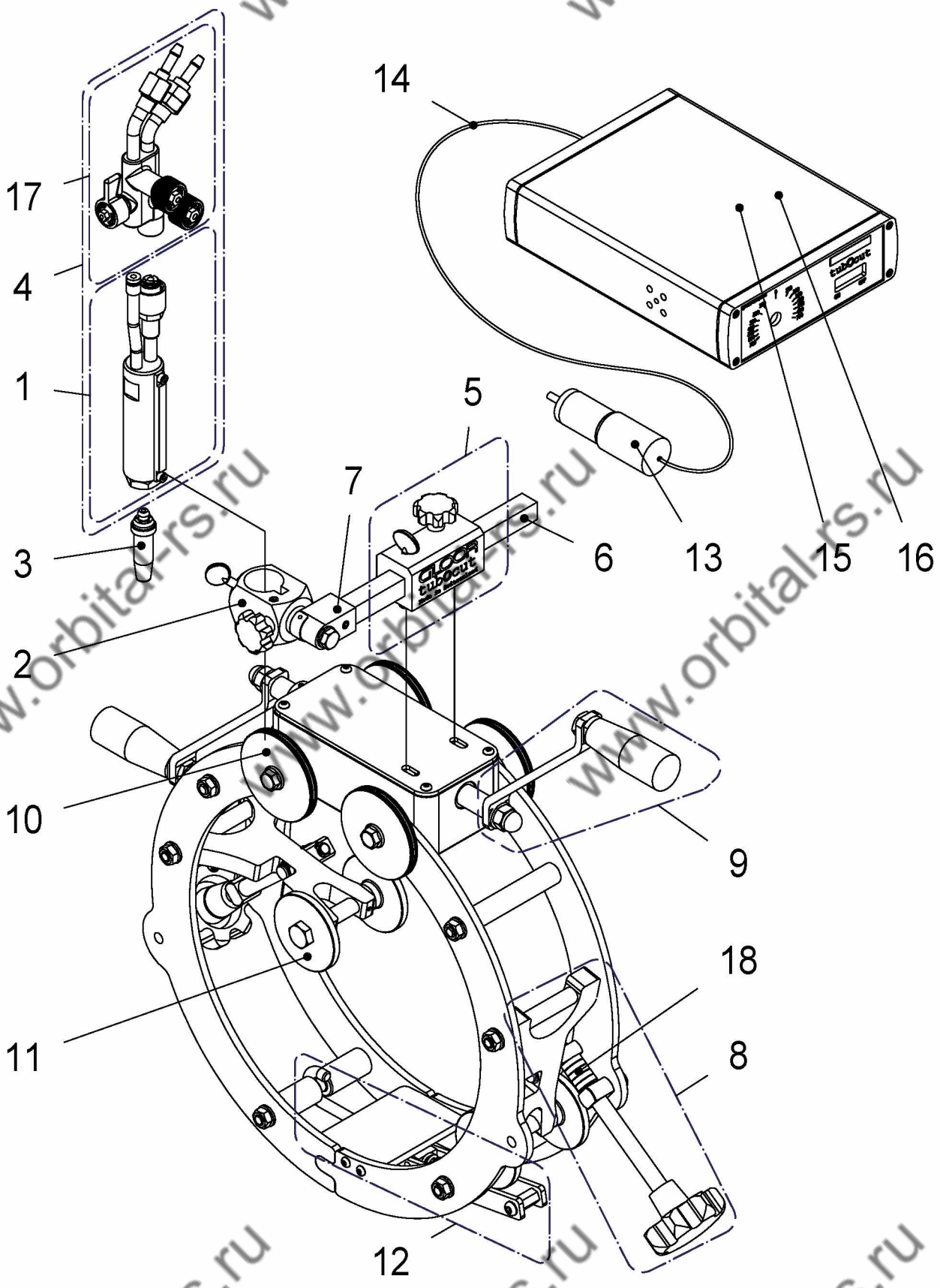

Die Gebr. GLOOR AG übernimmt nur die Garantie für die Lieferung von fehlerfreien Ersatzteilen.
Für den fehlerhaften Einbau wird ausdrücklich ein Garantieanspruch ausgeschlossen.
Die Sicherheitshinweise gemäss Bedienungsanleitung sind unbedingt zu beachten.

La société GLOOR Frères SA assume uniquement la responsabilité pour la fourniture de pièces de rechange exemptes d'erreur.
Pour le montage erroné toute responsabilité est explicitement exclue.
Les indications de sécurité selon le mode d'emploi sont de toute façon à respecter.

GLOOR Bros Ltd assumes only the liability for the supply of faultless spareparts.
For the faulty installation every responsability is formally excluded.
The safety instructions according the operating manual have to be respected without fail.

EO136.D.F.E.IDW/12.07/MG

GLOOR

GEBR. GLOOR AG 3400 BURGDORF/SCHWEIZ
GLOOR BROS LTD 3400 BURGDORF/SWITZERLAND

www.orbital-rs.ru

Ersatzteilliste zu Tubocut Art.7320 / 7321 / 7330 / 7331
Запасные части к Tubocut (артикулы: 7320 / 7321 / 7330 / 7331)

	Art.-Nr.	Bezeichnung / Наименования Deutsch	Русский	
1	73236-A-K	Brennerkopf Acetylen	Головка горелки ацетилен	
	73236-P-K	Brennerkopf Propan	Головка горелки пропан	
2	74106-K	Brennerhalter	Держатель горелки	
3	4421-A	Düse Acetylen 3 - 20mm	Сопло ацетилен 3 - 20мм	
	4422-A	Düse Acetylen 20 - 50mm	Сопло ацетилен 20 - 50мм	
	4421-P	Düse Propan 3 - 20mm	Сопло пропан 3 - 20мм	
	4422-P	Düse Propan 20 - 50mm	Сопло пропан 20 - 50мм	
4	73702	Schneidbrenner komplett Acetylen	Горелка в комплекте ацетилен	
	73702-P	Schneidbrenner komplett Propan	Горелка в комплекте пропан	
5	73100-K	Führung komplett	Направляющая в комплекте	
6	74105	Zahnstange	Зубчатая рейка	
7	73211-K	Kreuzstück	Поворотная муфта	
8	73104-K	Spannelement zu 7320	Зажимной элемент к TUBOCUTII	
	73221-K	Spannelement zu 7330	Зажимной элемент к TUBOCUTIII	
9	73219-K	Kurbel zu 7320	Ручка к TUBOCUTII	
	73101-K	Kurbel zu 7330	Ручка к TUBOCUTIII	
10	73118-K	Räderpaar mit Schraube	Колесная пара с креплением	
11	73125-K	2 Laufräder mit Lager & Schraube	2 ведущих колеса с подшипниками + болты	
12	73129-K	Verschluss	Зажим	
13	73197	Motor	Мотор	
14	73259	Steuerkabel	Управляющий кабель	
15	73262-K	Steuerung	Электропривод	
16	73285	Sicherung 250VAC 3.15A	Предохранитель 250VAC 3.15A	
17	73237-K	Brennerregulierung komplett	Смешивающий узел горелки в комплекте	
18	73131-K	Satz Tellerfedern und Sicherungsring	Прижимной блок с пружиной	
		zu 7320	к TUBOCUT II	
	73234-K	Satz Tellerfedern und Sicherungsring	Прижимной блок с пружиной	
		zu 7330	к TUBOCUT III	

GLOOR Bros Ltd assumes only the liability for the supply of faultless spareparts.
For the faulty installation every responsability is formally excluded.
The safety instructions according the operating manual have to be respected without fail.

La société GLOOR Frères SA assume uniquement la responsabilité pour la fourniture de pièces de rechange exemptes d'erreur.
Pour le montage erroné toute responsabilité est explicitement exclue.
Les indications de sécurité selon le mode d'emploi sont de toute façon à respecter.

Die Gebr. GLOOR AG übernimmt nur die Garantie für die Lieferung von fehlerfreien Ersatzteilen.
Für den fehlerhaften Einbau wird ausdrücklich ein Garantieanspruch ausgeschlossen.
Die Sicherheitshinweise gemäss Bedienungsanleitung sind unbedingt zu beachten.

EO136.D.F.E.IDW/12.07/MG

GEBR. GLOOR AG 3400 BURGDORF/SCHWEIZ
GLOOR BROS LTD 3400 BURGDORF/SWITZERLAND

www.orbital-rs.ru